Оглавление:

Габаритные размеры трансформаторов ТМ……..стр.2

Габаритные размеры трансформаторов ТМГ……стр.3

Габаритные размеры трансформаторов ТМЗ……стр.4

Габаритные размеры трансформаторов ТМФ……..……стр.5

Габаритные размеры трансформаторов ТМГФ……стр.6

Габаритные размеры подстанций КТП……стр.7

Габаритные размеры подстанций 2КТП……стр.8

Габаритные размеры трансформаторов ТМ

Стандартизированные размеры, рассчитанные нашими инженерами с учётом максимального запаса прочности.

Модель	Длина (мм)	Глубина (мм)	Высота (мм)	Установочные размеры (мм)	Вес масла (кг)	Полный вес (кг)	ПБВ
ТМ 25	1090	480	1120	450x400	135	387	±2 × 2,5%
ТМ 40	1090	480	1180	450x400	138	422	±2 × 2,5%
ТМ 63	1200	530	1210	550x470	140	485	±2 × 2,5%
ТМ 100	1320	573	1290	550x470	210	715	±2 × 2,5%
ТМ 160	1320	680	1545	550x470	260	870	±2 × 2,5%
ТМ 250	1400	680	1714	550x470	340	1100	±2 × 2,5%
ТМ 400	1500	720	1800	550x500	720	1420	±2 × 2,5%
ТМ 630	1600	860	1800	550x500	860	1980	±2 × 2,5%
ТМ 1000	1910	1100	1900	800x800	960	3300	±2 × 2,5%
ТМ 1250	1950	1150	1900	800x800	1100	3500	±2 × 2,5%
ТМ 1600	2100	1300	1980	850x850	1100	4700	±2 × 2,5%
ТМ 2500	2400	1590	2300	1000x1000	1300	5600	±2 × 2,5%

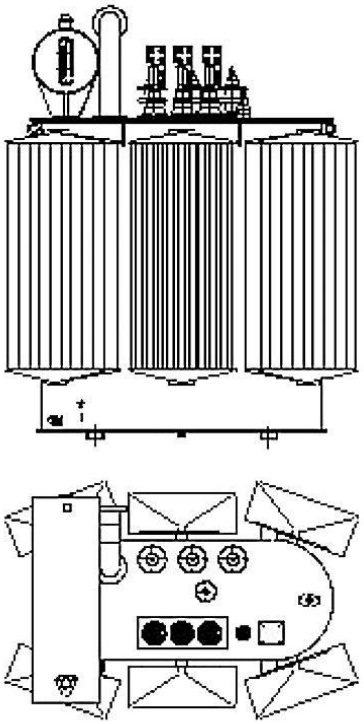

Трансформаторный завод
Сайт: transformator-energum.ru
Телефон: +7 (351) 683-09-66

Габаритные размеры трансформаторов ТМГ

Стандартизированные размеры, рассчитанные нашими инженерами с учётом максимального запаса прочности

Модель	Длина (мм)	Глубина (мм)	Высота (мм)	Установочные размеры (мм)	Вес масла (кг)	Полный вес (кг)	ПБВ
ТМГ 25	995	405	740	400x350	80	260	±2 × 2,5%
ТМГ 40	995	405	740	400x350	90	350	±2 × 2,5%
ТМГ 63	1000	450	875	400x350	100	410	±2 × 2,5%
ТМГ 100	1000	730	900	550x550	155	530	±2 × 2,5%
ТМГ 160	1100	750	950	550x550	230	830	±2 × 2,5%
ТМГ 250	1230	950	950	550x550	255	970	±2 × 2,5%
ТМГ 400	1340	950	1300	660x660	385	1400	±2 × 2,5%
ТМГ 630	1800	1000	1460	660x660	570	2100	±2 × 2,5%
ТМГ 1000	1900	1100	1650	820x820	980	3200	±2 × 2,5%
ТМГ 1250	1980	1100	1720	820x820	1100	3500	±2 × 2,5%
ТМГ 1600	2100	1300	1890	1000x1000	1300	4700	±2 × 2,5%
ТМГ 2500	2300	1500	2050	1000x1000	1550	5400	±2 × 2,5%

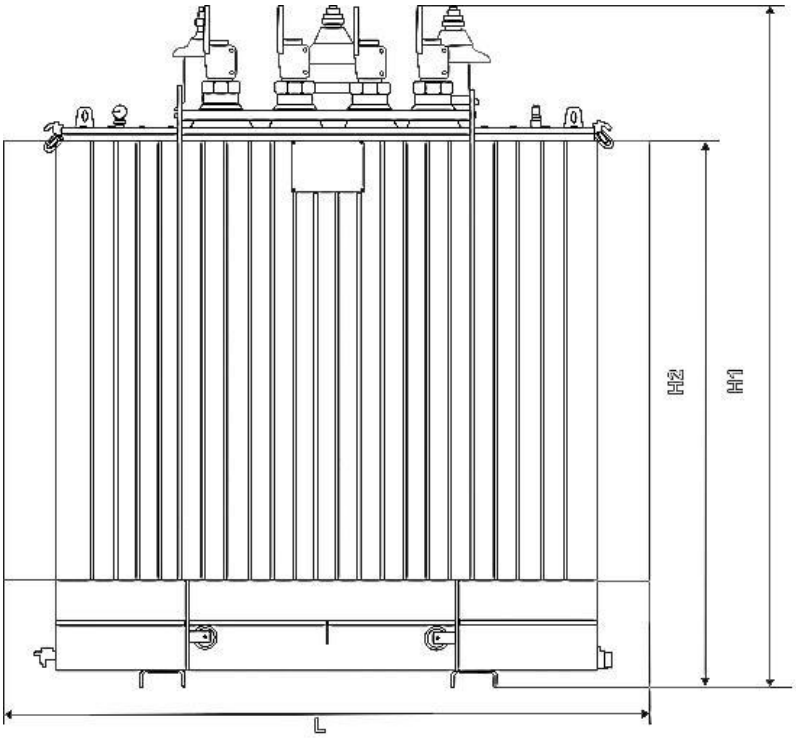

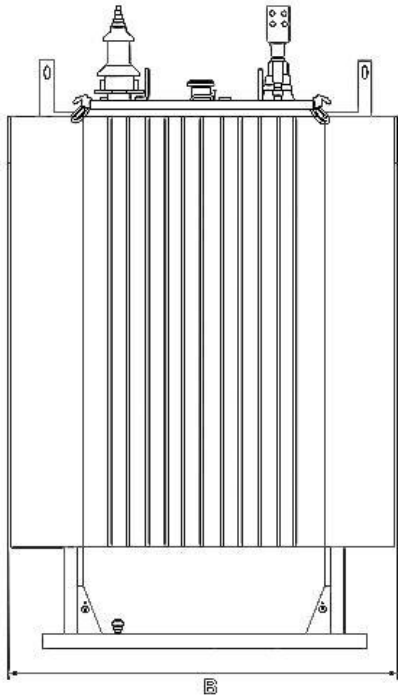

Трансформаторный завод
Сайт: transformator-energum.ru
Телефон: +7 (351) 683-09-66

Габаритные размеры трансформаторов ТМЗ

Стандартизированные размеры, рассчитанные нашими инженерами с учётом максимального запаса прочности

Модель	Длина (мм)	Глубина (мм)	Высота (мм)	Установочные размеры (мм)	Вес масла (кг)	Полный вес (кг)	ПБВ
ТМЗ 250	1300	950	1400	500x500	260	1020	±2 × 2,5%
ТМЗ 400	1340	950	1400	500x500	390	1440	±2 × 2,5%
ТМЗ 630	1820	1000	1600	550x550	570	1980	±2 × 2,5%
ТМЗ 1000	2080	1100	1670	800x800	980	3240	±2 × 2,5%
ТМЗ 1250	2150	1200	1800	1000x1000	1100	3460	±2 × 2,5%
ТМЗ 1600	2160	1250	2050	1000x1000	1300	4680	±2 × 2,5%
ТМЗ 2500	2270	1280	2530	1000x1000	1500	5490	±2 × 2,5%

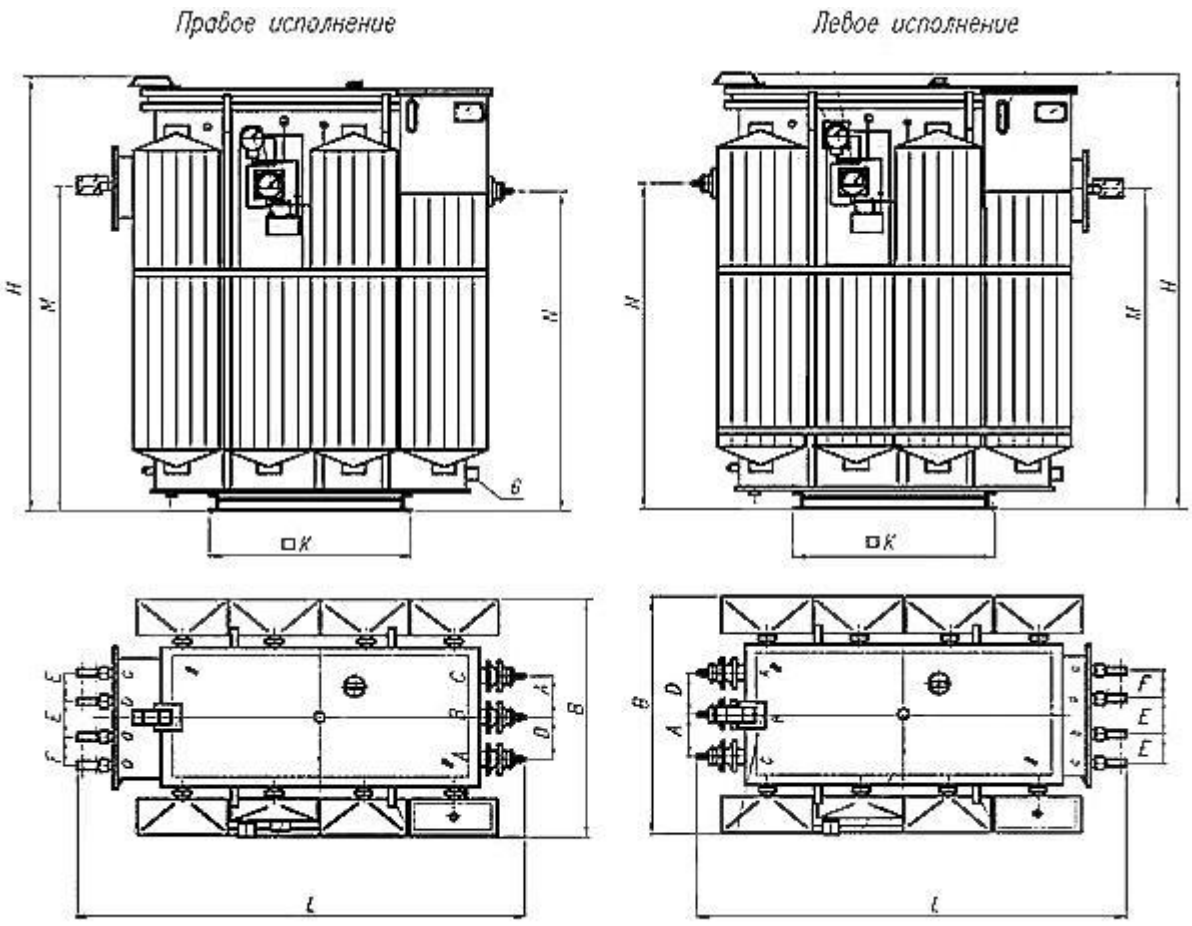

Трансформаторный завод
Сайт: transformator-energum.ru
Телефон: +7 (351) 683-09-66

Габаритные размеры трансформаторов ТМФ

Стандартизированные размеры, рассчитанные нашими инженерами с учётом максимального запаса прочности.

Модель	Длина (мм)	Глубина (мм)	Высота (мм)	Установочные размеры (мм)	Вес масла (кг)	Полный вес (кг)	ПБВ
ТМФ 250	1400	680	1714	560x560	340	1100	±2 × 2,5%
ТМФ 400	1500	720	1800	560x560	720	1400	±2 × 2,5%
ТМФ 630	1600	860	1800	850x850	790	1980	±2 × 2,5%
ТМФ 1000	1910	1100	1900	874x874	860	3300	±2 × 2,5%
ТМФ 1250	1950	1150	1900	874x874	930	3560	±2 × 2,5%
ТМФ 1600	2100	1300	1980	1070x1070	980	4690	±2 × 2,5%
ТМФ 2500	2400	1590	2300	1124x1124	1800	5700	±2 × 2,5%

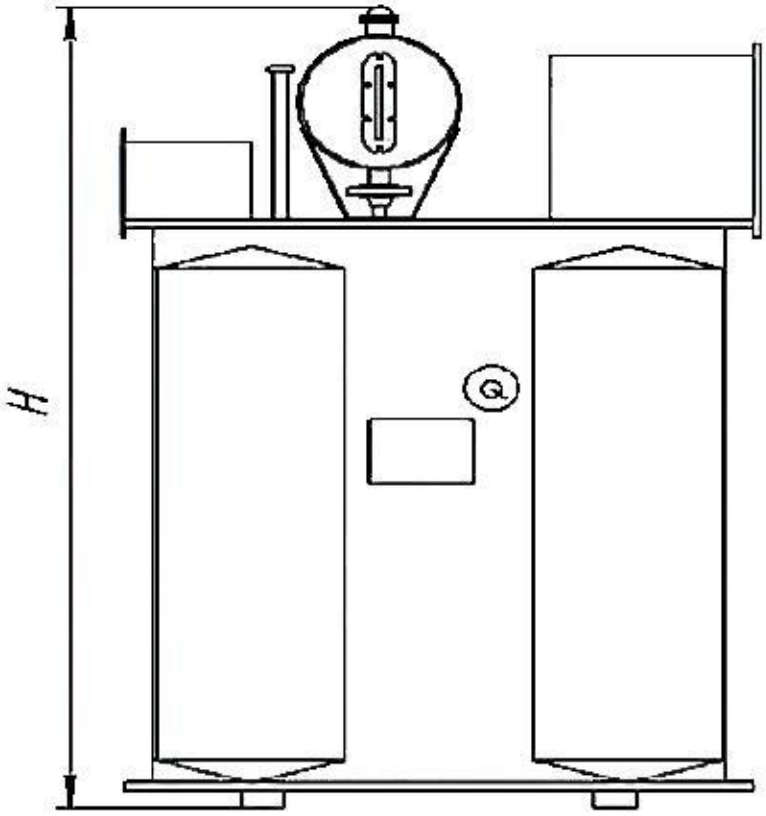

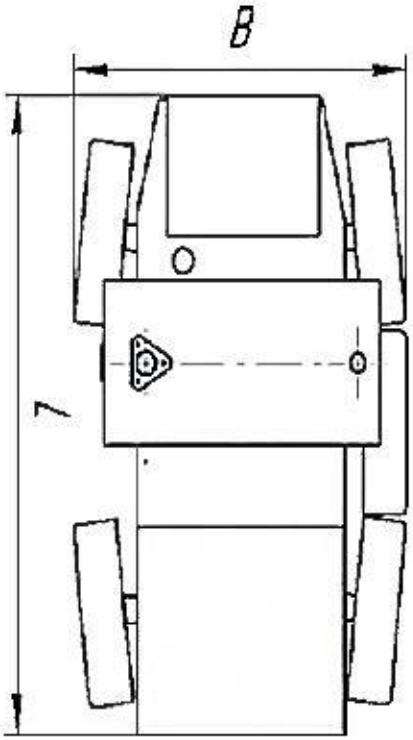

Трансформаторный завод
Сайт: transformator-energum.ru
Телефон: +7 (351) 683-09-66

Габаритные размеры трансформаторов ТМГФ

Стандартизированные размеры, рассчитанные нашими инженерами с учётом максимального запаса прочности.

Модель	Длина (мм)	Глубина (мм)	Высота (мм)	Установочные размеры (мм)	Вес масла (кг)	Полный вес (кг)	ПБВ
ТМГФ 250	1300	950	1400	500x500	260	1020	±2 × 2,5%
ТМГФ 400	1340	950	1400	500x500	390	1440	±2 × 2,5%
ТМГФ 630	1820	1000	1600	550x550	570	1980	±2 × 2,5%
ТМГФ 1000	2080	1100	1670	800x800	920	3240	±2 × 2,5%
ТМГФ 1250	2150	1200	1800	1000x1000	1000	3460	±2 × 2,5%
ТМГФ 1600	2160	1250	2050	1000x1000	1300	4630	±2 × 2,5%
ТМГФ 2500	2270	1380	2530	1000x1000	1500	5900	±2 × 2,5%

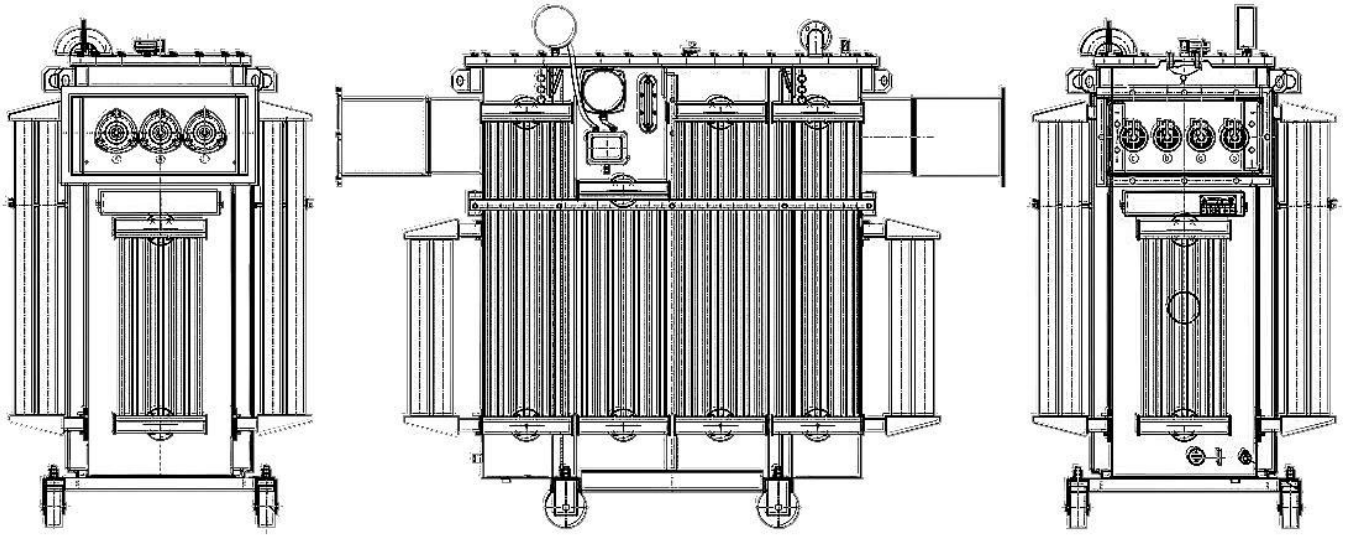

Габаритные размеры подстанций КТП

Стандартизированные размеры, рассчитанные нашими инженерами с учётом максимального запаса прочности.

Модель	Длина (мм)	Глубина (мм)	Высота (мм)	Вес (кг) Без транса
КТП 25	1800	1600	2400	700
КТП 40	1800	1600	2400	800
КТП 63	1800	1600	2400	800
КТП 100	1800	1600	2400	900
КТП 160	1800	1600	2400	1000
КТП 250	1900	1700	2400	1100
КТП 400	2600	2000	2450	1500
КТП 630	3000	2200	2450	1800
КТП 1000	3500	2400	2450	2500
КТП 1250	3500	2400	2450	2500
КТП 1600	4000	2400	2450	2800
КТП 2500	4500	2400	2450	3000

Габаритные размеры подстанций 2КТП

Стандартизированные размеры, рассчитанные нашими инженерами с учётом максимального запаса прочности.

Модель	Длина (мм)	Глубина (мм)	Высота (мм)	Вес (кг) Без транса
2КТП 25	2800	3500	2450	1500
2КТП 40	2800	3500	2450	1500
2КТП 63	2800	3500	2450	1500
2КТП 100	3000	3500	2450	1700
2КТП 160	3000	3500	2450	1900
2КТП 250	3000	3500	2450	1900
2КТП 400	4000	4500	2450	2500
2КТП 630	4500	5600	2450	3000
2КТП 1000	4800	5600	2450	3500
2КТП 1250	4800	5600	2450	3600
2КТП 1600	7200	5800	2450	4500
2КТП 2500	7200	6000	2450	5500

Трансформаторный завод
Сайт: transformator-energum.ru
Телефон: +7 (351) 683-09-66